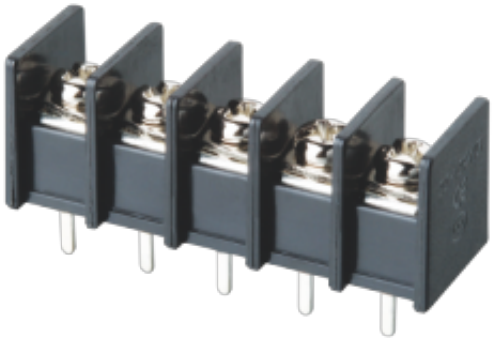

NB45S-9.5-XXP

栅栏式接线端子

额定电流: 20 A

额定电压: 300 V

间距:9.5 mm

使用线径: 22~12AWG

极数: 2P~26P

安装: 波峰焊

尺寸图

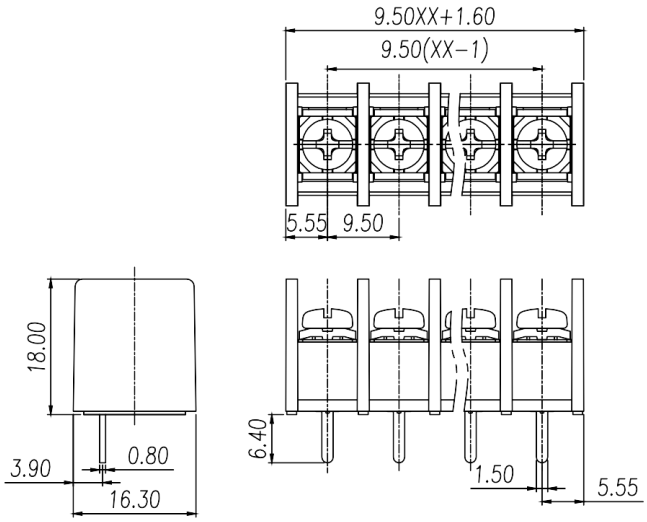

PCB开孔图

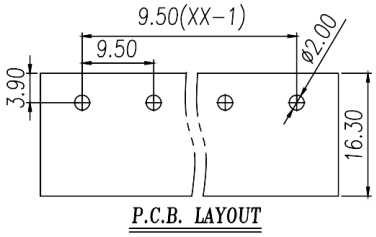

仅供参考，实际规格依产品工程图为准 版本2.0

材质及电镀 Material		
螺丝 Screws	M3.0 Steel Ni plated	
焊脚 Pin Header	Copper alloy，Sn plated	
塑件 Housing	PA66，UL94V-0	
电气性能 Electrical		
参考标准 Standard	UL	IEC
额定电压 Rated voltage	300V	400V
额定电流 Rated current	20A	24A
使用线径 Wire range	22~12AWG	2.5mm ^{2}
接触电阻 Contact Resistance	20mΩ	
绝缘电阻 Insulation resistance	500MΩ/DC500V	
耐电压 Withstanding voltage	AC2000V/1Min	
一般参数 Other Data		
间距 Pitch	9.5mm	
极数 Poles	2P~24P	
工作温度 Operating temperature	-40°C~+105°C	
扭矩 Torque	12.24kgf-cm/1.2Nm/10.6Lbin	

商业数据

产品型号	NB45S-9.5-XXP		
产品编号	-		
包装方式	内袋	内盒	外箱

宁波佳绩机电科技有限公司
佳绩电子科技（宁波）有限公司
地址：宁波市海曙区高桥镇新港路8号
邮编：315000
总机：+86 574-55665696
传真：+86 574-55842261
邮箱：shangwu@nbjiaji.com

Ningbo jiaji Electronics Co.,Ltd
Address: No. 8 Xingang Road, Gaoqiao Town, Haishu District, Ningbo City, Zhejiang Province
Zip code: 315000
Switchboard: +86 574-55665696
Fax: +86 574-55842261
E-mail：shangwu@nbjiaji.com